# EasyStand Glider®

中等体型和大体型

使用手册

请确保使用手册始终与设备放在一起。

# 符号图例

小心/注意

环境条件

生产日期

夹点

请参阅使用说明

SN

序列号

制造商

Rx only

保护环境，人人有责，请在产品寿命到期时通过回收设施回收此产品。

# 目录


简介 . . . . . 1

安全注意事项. . . . . 2

EasyStand Glider 组装 . . . . . 3

调节 . . . . . .4

选装件组装 . . . . . .5

调节 Glider . . . . . 11

Glider 选装件与零部件详细信息. . . . . 12

完美调试指南. . . . . 14

转移 . . . . . .15

站立 . . . . . .16

维护 . . . . . 17

故障排除. . . . . 18

有限质保. . . . . .19


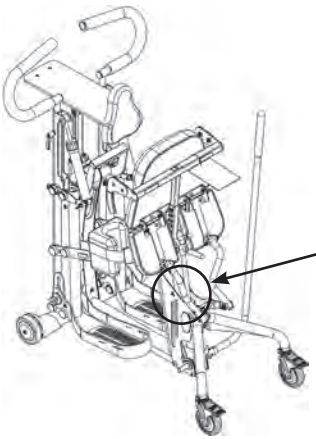

*注：*序列号位于座椅下的座椅支柱上。

购买日期_____ 序列号_____

# 简介

恭喜您购买 EasyStand 站立支架。在 Altimate Medical，我们设计 EasyStand 的核心追求就是让您感觉舒适和心情愉悦。

**EasyStand 介绍**
EasyStand 系列产品适用于能够独立移位或在护理人员和/或升降装置协助下转移的人。它是适合康复、家庭、学校和工作使用的有用工具。EasyStand 站立支架从坐姿到站姿都能够给使用者提供支撑。您可以加装各种选装件满足个人需要。

**适用范围**
EasyStand Glider 系列旨在为从坐姿站起来有困难的人提供辅助，适合体重 91 kg 以下的人。（中等体型）127 kg （大体型）。

**本手册随您的站立系统提供，任何操作本设备的人均应通读本手册。**这将确保正确组装并以最有益的方式使用 EasyStand。

Altimate Medical 建议在使用 EasyStand 时有照护人员在场。如果您无法通过阅读本手册解决问题，请联系您当地的供应商或致电 Altimate Medical，Inc.，电话：800-342-8968 或 507-697-6393。

必须至少每周检查一次您的 EasyStand Glider，以确保其处于安全工作状态。产品使用手册中列出的 EasyStand 调节操作可以由操作人员按照使用手册进行。每次调整后，请检查 EasyStand，确保所有机械配件和可调节组件均按照使用说明紧固好。磨损零部件的更换、大的调整或任何其他重要的修正操作应由授权的供应商或服务中心处理。仅应使用 Altimate Medical，Inc. 认可的更换零部件，以确保安全和性能。

**请勿在没有咨询医师的情况下即使用 EasyStand。不咨询合格的医生即使用 EasyStand 可能会导致严重的医疗问题。我们建议由合格的医师或理疗师制订一个适合的站立计划并进行监督。** Rx only

**加入站立社区！**
我们的目标很简单 - 让残障人士能够站起来维持自己的健康。加入我们的社交网络社区，连接、分享并学习其他残障人士、有特殊需要的家长、临床专业人士以及站立领域专家的经验和知识。“心中始终牢记”您的站立计划，您就最有可能坚持有规律地站立，从而最大限度地享受到站立的所有好处！

在 **blog.EasyStand.com 的 EasyStand 博客上阅读、分享和发表评论。**

在以下社交网站上查找 EasyStand：

# 安全注意事项

- 如果使用者不符合这些身材要求，并且不是由合格的治疗师或医师进行适当的调试，Altimate Medical，Inc. 不建议使用 EasyStand。

  **Glider Medium -** 适合大多数身高 122 cm - 168 cm、体重 91 kg 以下的人。
  **Glider Large -** 适合大多数身高 152 cm - 188 cm、体重 127 kg 以下的人。
  *如需更详细规格，请访问我们的网站 easystand.com*

- Altimate Medical, Inc. 建议在开始实施站立计划之前咨询治疗师或医生。
- 定期检查 EasyStand，确保所有螺母、螺栓和可调节零部件均拧紧。
- 当使用者处于站姿时，切勿对 EasyStand 进行调节。
- 当使用者处于站姿时，切勿重新定位踏脚板。咨询治疗师或医师，以了解正确的脚部放置方式和角度。
- 必须至少每周检查一次 EasyStand Glider，以确保其处于安全工作状态。要特别注意是否有松脱的机械配件。磨损零部件的更换、大的调节或任何其他重要的修正操作应由授权的经销商或服务中心处理。仅应使用 Altimate Medical，Inc. 认可的更换零部件，以确保安全和性能。
- 如果 EasyStand 是在家庭环境中使用，宠物、害虫或儿童可能会无意中对其造成损坏或意外磨损，因此，在每次使用之前，请检查设备，确保 EasyStand 完好无损。
- 将使用者调整为站姿之前，确保必要的支撑和对准选装件就位。
- 如果设备处于温度低于 10˚C 的环境中，使用前必须将设备预暖到室温。
- **运行条件：**温度：5˚C - 40˚C，相对湿度：30˚C 下 20% - 90%，大气压力：700 hPa 到 1060 hPa。
- **存放/运输条件：**温度：-10˚C - 50˚C，相对湿度：30˚C 下 20% - 90%，大气压力：700 hPa 到 1060 hPa。
- 可使用 EasyStand 的最大海拔高度为 3050 m。
- 在正常使用条件下，EasyStand 的预期使用寿命为 5 年。注：这可能会因使用频率而异。
- 根据设计，站立设备仅适合在室内水平地面上使用。在使用过程中要保持脚轮锁定。
- 不建议在使用者处于站姿时转运设备。
- 横向或从前到后的极端运动可能会导致本设备翻倒。
- 建议将设备存放在正常的室温和湿度水平下。
- 在移入 EasyStand 内之前，务必将后脚轮和/或前轮调整到锁定位置。锁定后可使 EasyStand 保持不动。
- EasyStand Glider 的强度、耐用性和倾翻稳定性符合 EN12182:1999（测试标准）。
- 请联系 Altimate Medical，Inc.，了解相关的临床数据和文献、强度、耐久性和测试结果（如适用）。
- Altimate Medical 产品专门设计为与 Altimate Medical 附件和选装件配合使用。其他制造商的附件和选装件尚未经 Altimate Medical 测试，除非另有说明，否则不建议与 Altimate Medical 产品配合使用。
- 不建议未经明确书面同意对产品进行修改（包括但不限于通过使用未经授权的零部件或附件进行修改），这种行为将使产品保证失效。

⚠ **小心：**根据设计，本设备可适应一系列体型的使用者；因此，该设备有各种调节槽和调节孔。避免将手指或其他身体部位放在这些区域中的任何区域。

⚠ **小心：**在使用过程中，本设备有很多移动零部件，要熟悉本设备，避免将手或手指放在这些区域中的任何区域附近。

⚠ **小心：**在使用过程中，建议陪伴者远离设备。

# EasyStand® Glider® 组装

*EasyStand 组装和调试的视频可以在 easystand.com/videos 上观看*

**图 1 - 图 3 仅适用于国际订单。**

**图 1 -** 使用螺栓将前脚轮框架固定到前框架上，并拧紧。将设备侧放在地板上可能有助于对准孔。

**图 2 -** 拆下脚轮上螺栓的螺母和垫圈。将脚轮插入后脚轮框架，如图所示。将垫圈放到螺栓上。将螺母放到螺栓上并拧紧。对其他脚轮重复这些步骤。确保脚轮与后基座框架齐平。脚轮配有一个锁定部分，该部分预先固定在螺纹杆上。请勿拆除此材料，它很重要，可以防止脚轮随着时间的推移而松动。

**图 3 -** 将前框架和座椅组合件放到其相应一侧，如图所示将前框架滑入座椅组合件的开口内。首先对准孔并插入全部四个螺栓，然后将螺母放到螺栓上，并使用六角扳手和 19 mm 开口扳手拧紧。将设备直立起来。

**图 4 -** 拆下滑动扶手上的棘轮手柄和螺栓，将滑动扶手滑入槽内。打紧。如果订购了任何其他选装件，请参考第 5-10 页 上的插图。加装所有其他选装件后，将座椅安装到座椅组合件上。

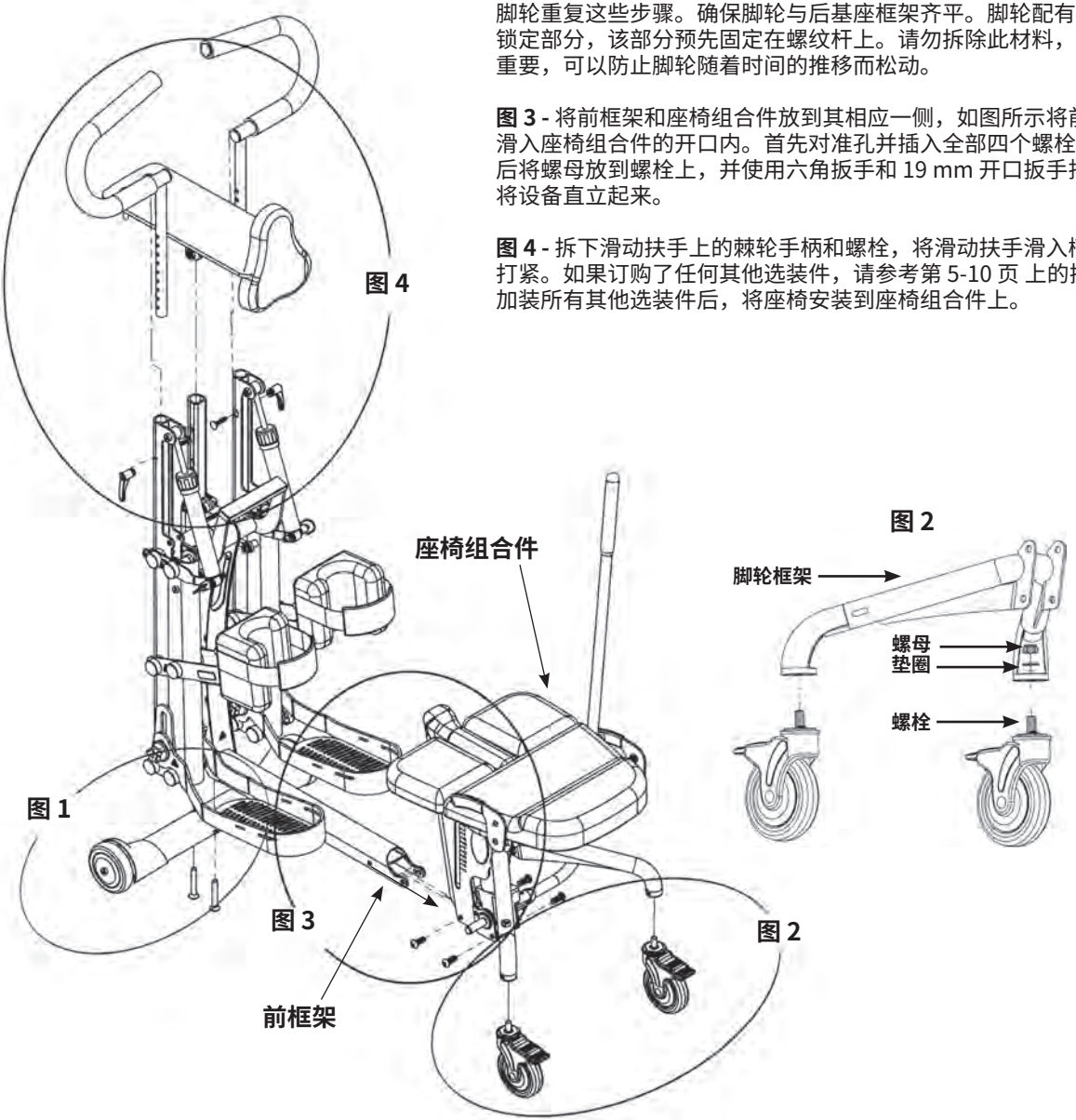

# 调节

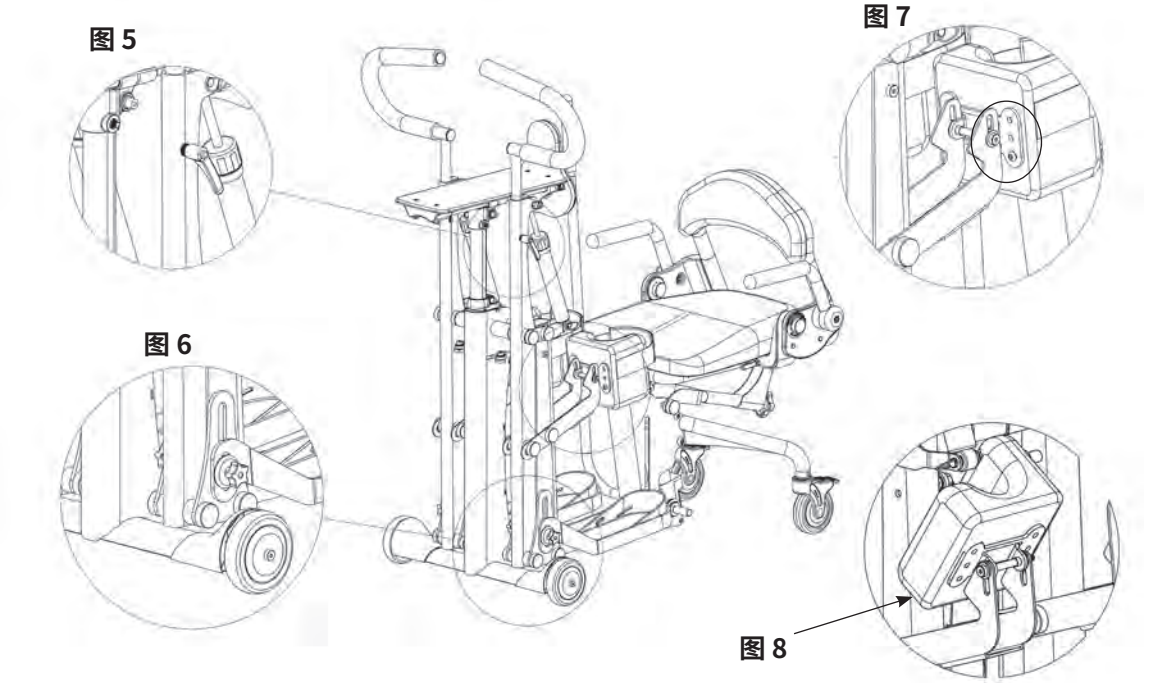


**图 5 -** 要调节滑动扶手的高度，请松开棘轮夹。将手柄调节到使用者所需的位置，然后拧紧卡箍。

阻力缸可单独调节，可提供十二种不同的阻力设置。转动缸盖，调节到所需的阻力。也可以通过拔出拉销断开阻力缸连接。

**图 6 -** 通过拧松每个踏脚板上的两个旋钮调节踏脚板（以便接触到内部的旋钮，向前摆动腿部组合件），让使用者的膝盖处于膝垫中心，股骨放在座椅上。扳紧。

⚠ **小心：**当使用者处于站姿时，切勿重新定位踏脚板。

⚠ **小心：**避免将手指放在调节槽内。

**图 7 -** 通常，通过调节踏脚板高度即可达到适当坐位。必要时，膝垫可独立调节，调节范围有五挡。要调整膝垫，请拆下膝垫上的螺栓，并调节到所需的位置。重新装上螺栓上并拧紧。

**图 8 -** 转移前，将膝垫向上翻转，更方便操作。

⚠ **小心：**当使用者处于站姿时，切勿对 EasyStand 进行调节。

⚠ **小心：**在使用 Glider 过程中，建议陪伴者双手和双脚远离 Glider 机构。

⚠ **小心：**在使用 Glider 过程中，双手是远离阻力缸的上下安装点。

# 选装件组装

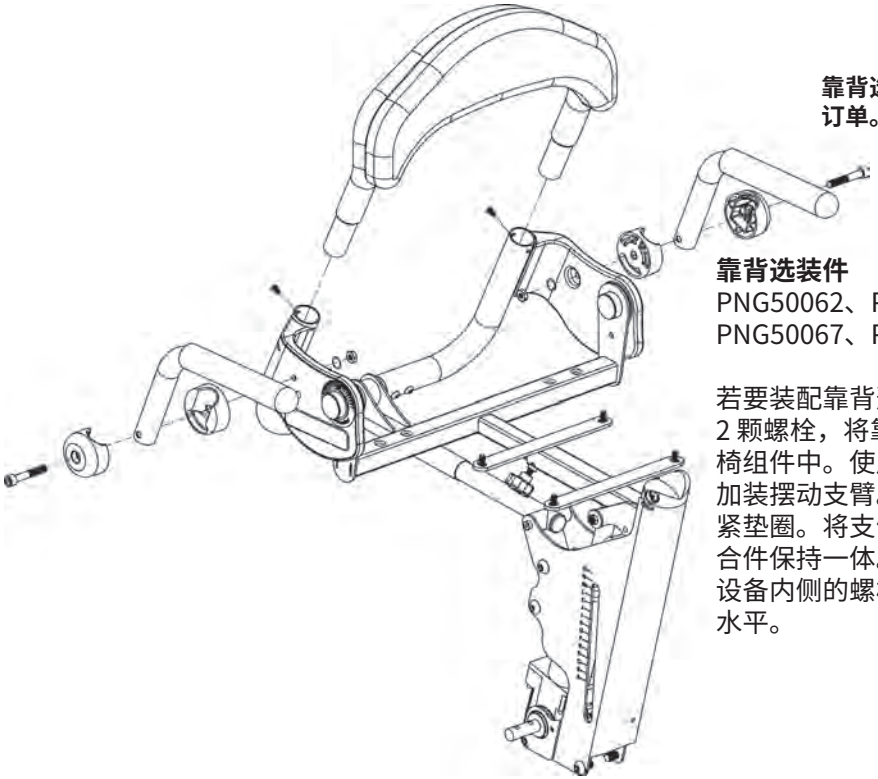

**靠背选装件组合件仅供国际订单。**

**靠背选装件**
PNG50062、PNG50066、
PNG50067、PNG50068

若要装配靠背选装件，请取下靠背上的 2 颗螺栓，将靠背组合件按图示滑入座椅组件中。使用提供的螺栓拧紧，然后加装摆动支臂。拆随动臂上的螺母和锁紧垫圈。将支臂放到设备上，使支臂组合件保持一体。将螺母和锁紧垫圈放到设备内侧的螺栓上。拧紧到所需的张力水平。

**可拆卸靠背选装件**
PNG50171、PNG50172、
PNG50173、PNG50174

要将可拆卸靠背安装到设备上，请将靠背组合件滑入座椅组合件，如图所示。将机械配件插入靠背钢管中，卡扣面向上并朝向靠背。使用提供的旋钮拧紧。

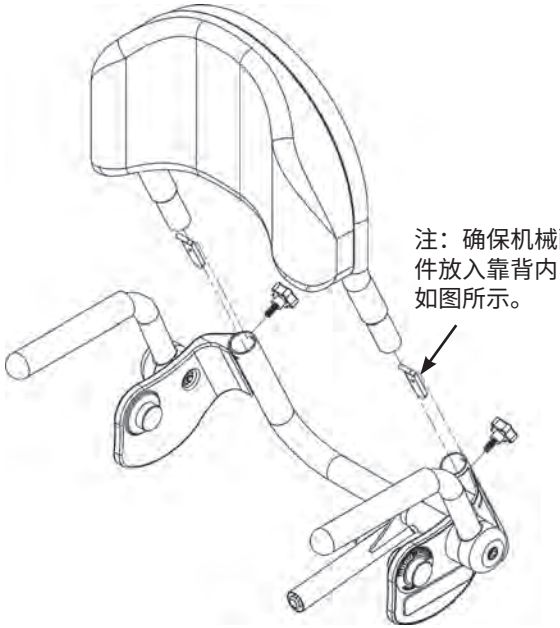

**滑动扶手**
左侧 - PNG10194
右侧 - PNG10196
（仅大体型）

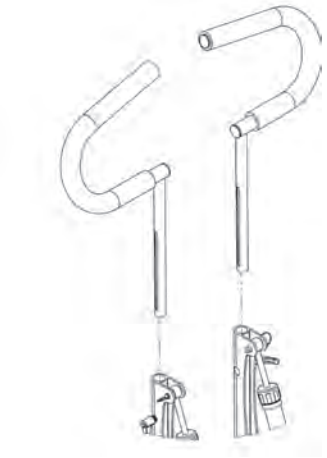

**滑动扶手**
PNG10177
（仅中等体型）

**滑动扶手延伸件**
PNG50251
（仅中等体型）

**头部承托 - 矮**
53 cm - 76 cm（高）
PNG50240

**头部承托 - 高**
64 cm - 86 cm（高）
PNG50037

**图 A**

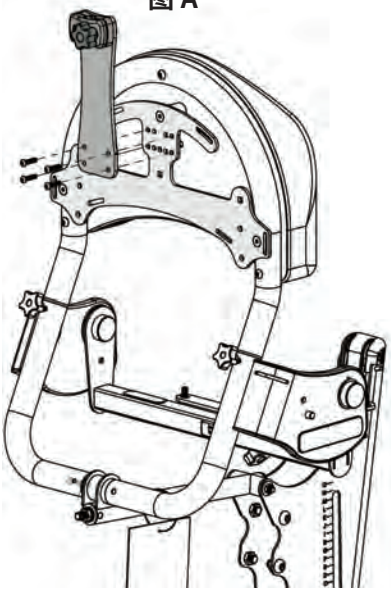

**图 B**

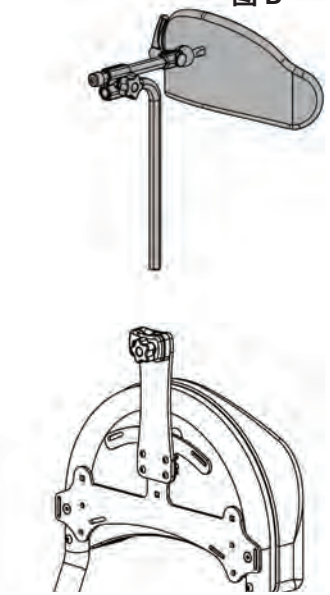

如果您订购了高挂式胸背托架，请参阅第 9.

**图 A -** 将头部承托支架放在附件安装支架上，如图所示。插入 4 个螺栓和螺母并拧紧。

**图 B -** 将头部承托支架插到设备上，然后拧紧。

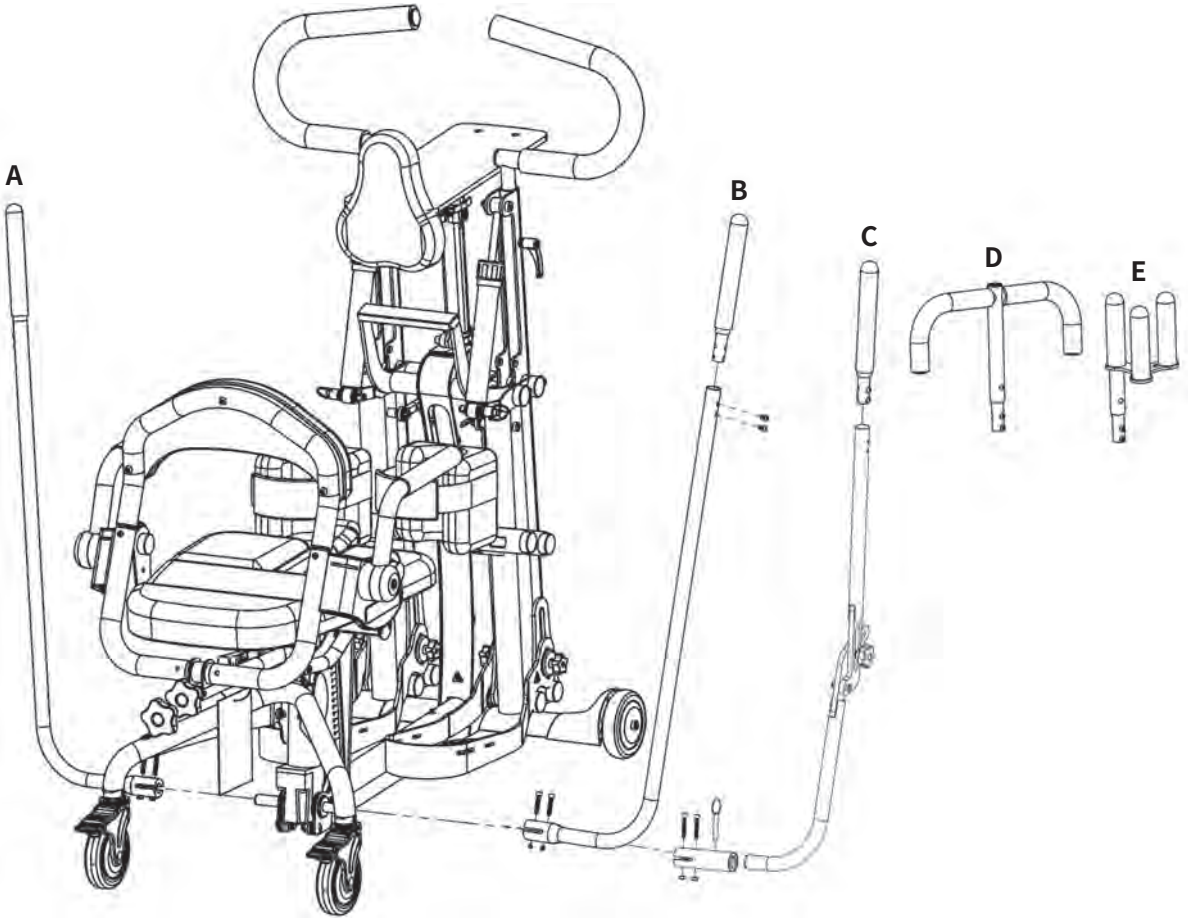


拆下泵杆上的螺母和螺栓。将泵杆插入泵。对准孔并插入螺栓，将螺母放到螺栓上。扳紧。

| A | B | C | D | E |
|---|---|---|---|---|
| **标准动作机构左侧手柄** | **标准动作机构右侧手柄** | **可调节/可拆卸手柄，通用，左/右** | **T 型加长手柄** | **四握加长手柄** |
| PNG50126 | PNG50059 | PNG50328 | PNG50070 | PNG50044 |

**足部绑带**
PNG30030-38 cm L
PNG50505-53 cm L

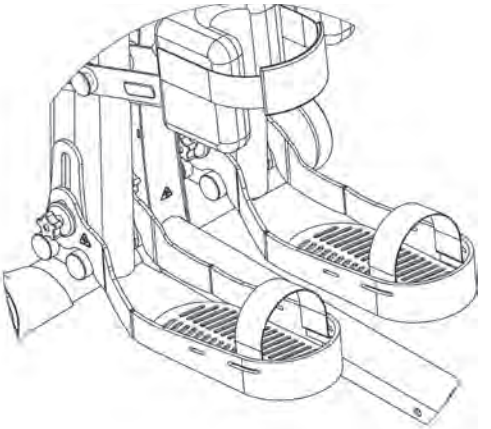

**固定足部绑带**
PNG30031-38 cm L
PNG50506-53 cm L

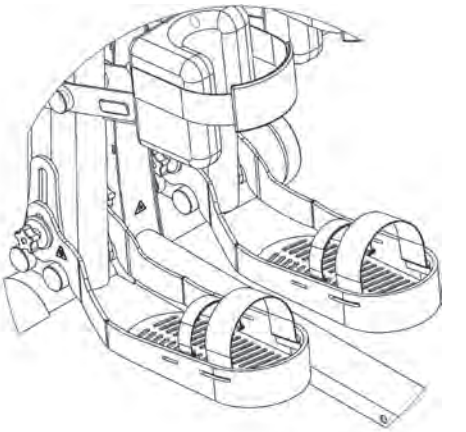

**航空式卡锁腰带**
PNG30028

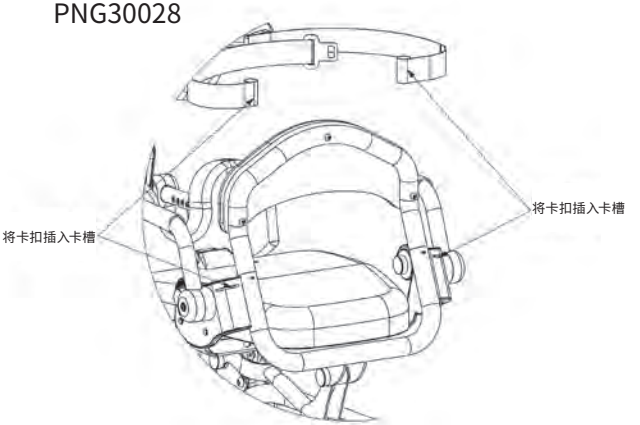


**粘扣腰带**
PNG30029-66 cm-140 cm
PNG30306-71 cm-170 cm

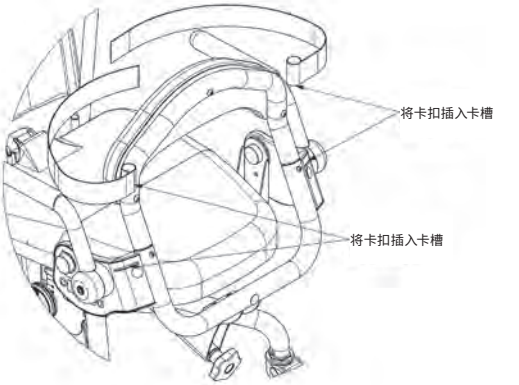

**Y 型**
**前胸背心**
PNG30171-45 cm
（长）x20 cm （宽）
PNG30021-52 cm
（长）x32 cm （宽）

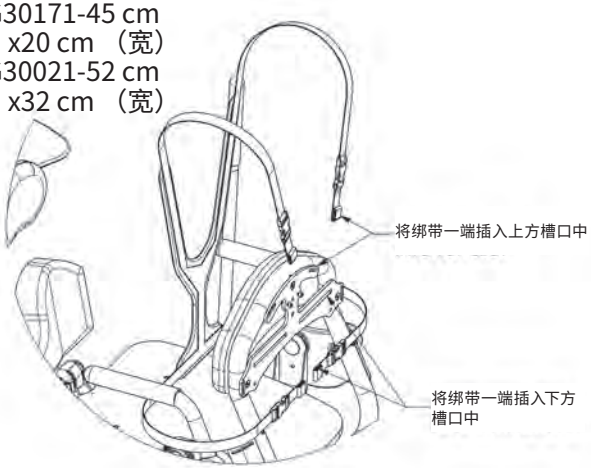


**X 型**
**前胸背心**
PNG30170-24 cm（长）x23 cm （宽
PNG30056-28 cm（长）x24 cm （宽

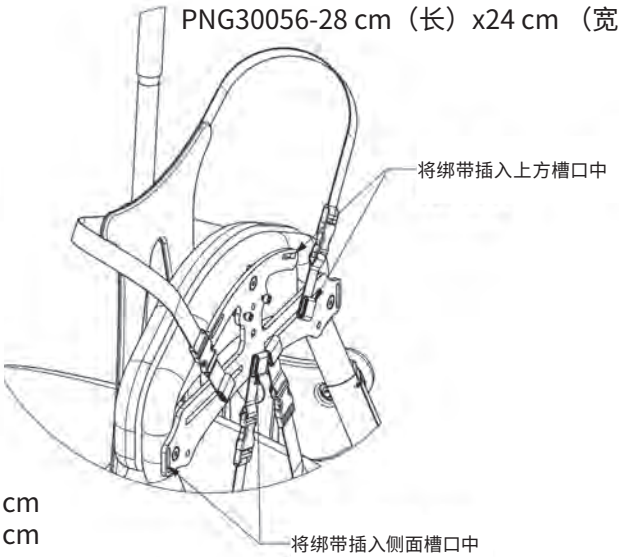


**胸带**
PNG50192-76 cm-117 cm
PNG50193-86 cm-137 cm
PNG50504-117 cm-168 cm

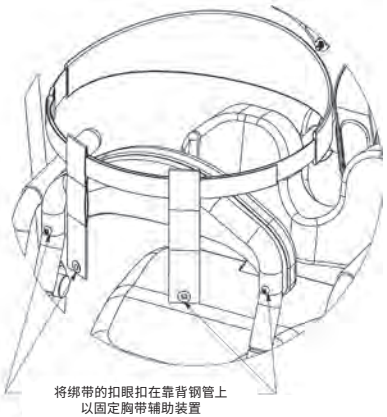


**带头部承托支架的高挂式胸背托架**

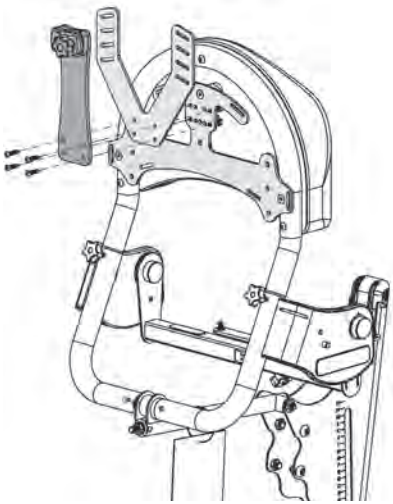

**高挂式胸背托架**
PNG11212

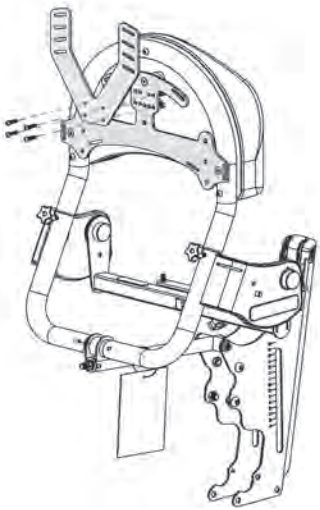

如果您购买了高挂式胸背托架和头部承托，请如图所示将头部承托支架和高位前胸背心支架置于设备上。插入 4 个螺栓和螺母并拧紧。参见第 6 页的头部承托组装。

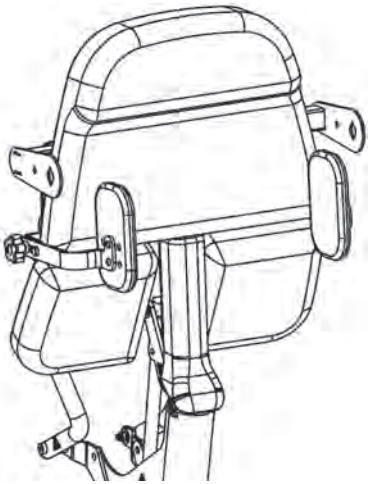

**臂托**
Glider 中号 - PNG50345 - 范围 23 cm-38 cm
PNG50374 - 范围 28 cm-43 cm
Glider 大号 - PNG50345 - 范围 25 cm-38 cm
PNG50374 - 范围 31 cm-43 cm

**Roho® 座椅**
Glider 中号 - PNG50351
Glider 大号 - PNG50353

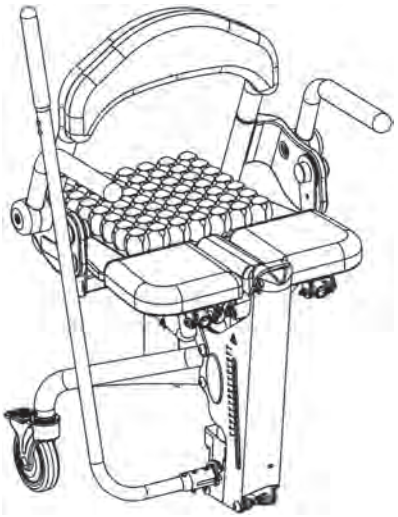

将臂托滑动到座椅下方的凹槽和旋钮处。拧紧旋钮。

*如果要安装辅助臂托，请取下座椅框架上方和下方的孔盖。*

**侧靠**
20.3 cm-41.9 cm（宽）
PNG50224

**侧靠**
28 cm-50 cm（宽）
PNG50176

将每个侧向承托滑动到附件安装支架的凹槽和旋钮处。拧紧旋钮。

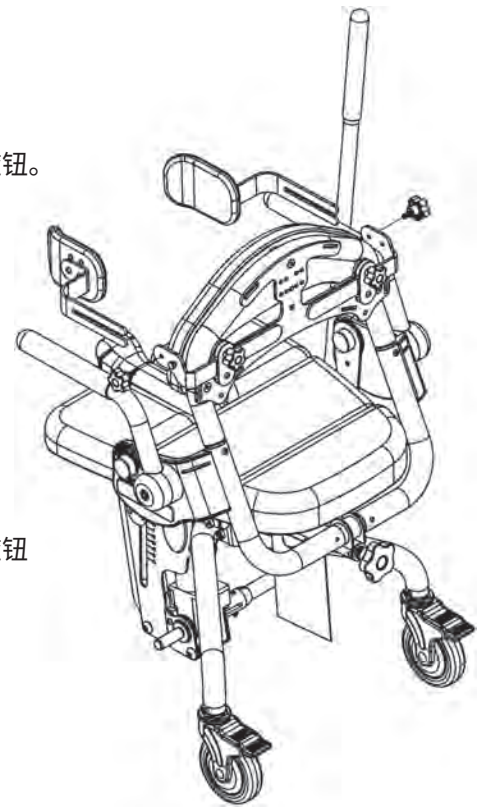

# 调整 Glider®

## 座椅深度/靠背角度

⚠ **小心：**这些调整只能在设备位于坐姿时进行。

**图 13 -** 松开座椅下方钢管上的旋钮。请勿在调节座椅时将座椅深度旋钮松到底。

按压弹簧按键并调整靠背位置，使髋部转轴尽可能靠近使用者髋部。将座椅深度旋钮拧紧。

注：每次改变座椅深度位置后都要调节靠背角度。

**图 14 -** 若要调节靠背角度，请使用位于随动臂上的旋钮。站起之前，必须设定好靠背角度，使设备侧面的指示刻度位于绿色区。

**图 15 -** 靠背/座椅角度指示刻度位于设备侧面。当设备位于坐姿时，绿色区指示的是靠背角度。站起之前，指示刻度必须位于绿色区。

⚠ **小心：**站起之前，靠背/座椅角度指示刻度必须位于绿色区。如果在站起之前未如上所述设定靠背角度可能会导致设备被锁定在站姿，从而使设备受损。

## 托板/前垫

**图 16 -** 若要调节托板/前垫的高度，请松开前柱上方的卡箍。将托板升至使用者所需高度，然后将卡箍锁紧。

若要调节托板/前垫的深度，请松开托板下方的卡箍。将前垫移至使用者所要的位置，然后将卡箍锁紧。

⚠ **小心：**降低托板高度时，手要离开托板下方区域。

**图 13**

**图 14**

绿色区

**图 15**

**图 16**

# Glider® 选装件与零部件详细信息

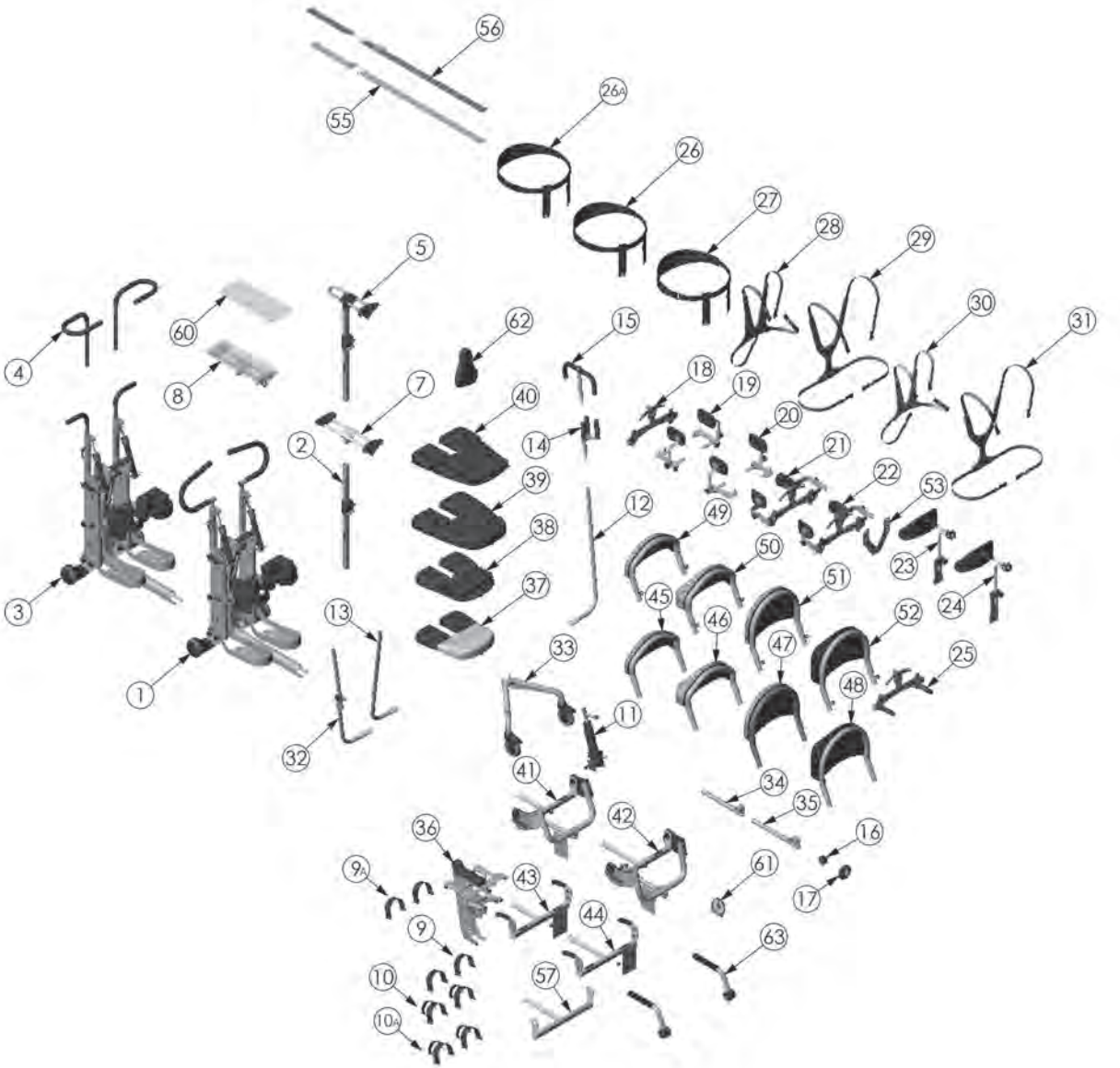

| ITEM NO. | PART NO. | REV | QTY. | NAME |
|---|---|---|---|---|
| 1 | NG50024 | I | 1 | NEW GENERATION GLIDER ASSEMBLY |
| 2 | NG50309 | B | 1 | TABLE POST ASSEMBLY |
| 3 | NG50187 | H | 1 | NEW GENERATION YOUTH GLIDER |
| 4 | NG50251 | 000 | 1 | HANDLE ADJ U-SHAPE YOUTH |
| 5 | NG50295 | C | 1 | ASMBLY NO-TABLE OPTION |
| 6 | NG50331 | B | 1 | ASSEMBLY ADJUSTABLE PAD BRACKET |
| 7 | NG50341 | D | 1 | TABLE SLIDE ASSEMBLY |
| 8 | NG50370 | B | 1 | TABLE EVOLV GLIDER |
| 9 | ng30030 | 000 | 1 | STRAPS FOOT OPTION |
| 9A | ng50505 | 000 | 1 | STRAPS FOOT OPTION |
| 10 | NG30031 | A | 1 | STRAPS SECURE FOOT OPTION |
| 10A | NG50506 | A | 1 | STRAPS SECURE FOOT OPTION |
| 11 | NG50009 | B | 1 | PUMP HYDRAULIC ASSEMBLY LARGE |
| 12 | NG50059 | C | 1 | HANDLE PUMP STANDARD RT |
| 13 | NG50126 | C | 1 | HANDLE PUMP STANDARD LH |
| 14 | NG50044 | A | 1 | QUAD GRIP OPTION |
| 15 | NG50070 | 000 | 1 | ACTUATOR HANDLE EXTENSION EVOLV LG |
| 16 | NG20122 | A | 1 | KNOB FEMALE M12 X 1.75 |
| 17 | 600002 | 000 | 1 | WHEEL 100mm W/FOLD AWAY HANDLE |
| 18 | NG50034 | C | 1 | BRACKET ACCESSORY LG |
| 19 | NG50161 | F | 1 | HIP GUIDE ASSEMBLY MEDIUM |
| 20 | NG50198 | G | 1 | HIP GUIDE ASSEMBLY LARGE |
| 21 | NG50224 | E | 1 | LATERAL SUPPORT ASSEMBLY MEDIUM |
| 22 | NG50176 | E | 1 | LATERAL SUPPORT ASSEMBLY |
| 23 | NG50240 | B | 1 | HEAD REST ASSEMBLY MED |
| 24 | NG50037 | C | 1 | HEAD REST ASSEMBLY LG (V915) |
| 25 | NG50040 | 000 | 1 | HANDLE PUSH ASSEMBLY |
| 26A | NG50504 | 000 | 1 | STRAP SMALL CHEST RESTRAINT (V904) |
| 26 | NG50192 | 000 | 1 | STRAP SMALL CHEST RESTRAINT (V904) |
| 27 | NG50193 | 000 | 1 | STRAP LARGE CHEST RESTRAINT (V901) |
| 28 | NG30056 | A | 1 | LARGE CHEST VEST EVOLV |
| 29 | NG30021 | 000 | 1 | VEST CHEST Y SHAPE ASSEMBLY LARGE |
| 30 | NG30170 | A | 1 | X-STYLE CHEST VEST MEDIUM |
| 31 | NG30171 | 000 | 1 | Y-STYLE CHEST VEST MEDIUM |
| 32 | NG50328 | G | 1 | HANDLE PUMP REMOVEABLE/ADJ |
| 33 | NG50058 | B | 1 | SEAT REAR CASTER TUBE |
| 34 | NG50436 | A | 1 | ASMBLY FOLLOWING ARM YOUTH |
| 35 | NG50437 | 000 | 1 | ASMBLY FOLLOWING ARM ADULT |
| 36 | NG50378 | J | 1 | ASMBLY SEAT LIFT GLIDER |
| 37 | NG50350 | C | 1 | GLIDER SEAT ASMBLY YOUTH |
| 38 | NG50351 | C | 1 | GLIDER SEAT ASMBLY YOUTH ROHO |
| 39 | NG50352 | C | 1 | GLIDER SEAT ASMBLY ADULT |
| 40 | NG50353 | C | 1 | GLIDER SEAT ASMBLY ADULT ROHO |
| 41 | NG50441 | E | 1 | ASMBLY BACK REST YOUTH |
| 42 | NG50442 | E | 1 | ASMBLY BACK REST ADULT |
| 43 | NG50444 | C | 1 | ASMBLY EVOLV NO BACK YOUTH |
| 44 | NG50445 | C | 1 | ASMBLY EVOLV NO BACK ADULT |
| 45 | NG50066 | F | 1 | BACK LOW FLAT |
| 46 | NG50062 | F | 1 | BACK LOW W/CONTOUR (V908) |
| 47 | NG50067 | G | 1 | BACK HIGH FLAT(V909) |
| 48 | NG50068 | G | 1 | BACK HIGH W/CONTOUR (V910) |
| 49 | NG50171 | F | 1 | BACK REMOVABLE LOW FLAT |
| 50 | NG50172 | F | 1 | BACK REMOVABLE LOW CONTOURED |
| 51 | NG50173 | F | 1 | BACK REMOVABLE HIGH FLAT |
| 52 | NG50174 | F | 1 | BACK REMOVABLE HIGH CONTOURED |
| 53 | NG11212 | A | 1 | HIGH MOUNT CHEST VEST BRACKET |
| 55 | NG30029 | 000 | 1 | STRAP SEAT BELT NG ADULT |
| 56 | NG30028 | 000 | 1 | STRAP SEAT BELT W/BUCKLE NG ADULT |
| 57 | NG50499 | 000 | 1 | ASSEMBLY BEARING SEAT DEPTH |
| 60 | NG20019 | 000 | 1 | TABLE GLIDER |
| 61 | 80246 | 000 | 1 | SEAT ANGLE LOCATOR |
| 62 | NG30002 | 01 | 1 | CHEST PAD NG GLIDER |
| 63 | NG50450 | 000 | 1 | ARM REST ASSEMBLY EVOLV |

# 完美调试指南

### 第一步 - 测量
移入 Glider 之前，测量大概 (A) 座椅深度和座椅到 (B) 踏脚板的相对位置。

⚠ **小心：**仅当设备上面无人时，才能进行这些调节。

### 第二步 - 座椅深度
要调节座椅深度，请拧松座椅下方的旋钮 (C)。参照测量位置 (A)，测量从膝盖内侧到靠背的距离。按下调节管上的卡扣按钮 (D)，同时移动靠背。调节座椅深度，直到达到适当的测量值。调节后，拧紧旋钮 (C)。

⚠ **小心：**以下调整仅可在坐姿时进行。

### 第三步 - 靠背角度
在达到所需的座椅深度后，在站立前，旋转靠背角度 (E) 调节旋钮，使设备侧面的座椅/靠背角度指示器 (F) 处于绿色区域。

*注：重复步骤 2 和步骤 3 进行每种颜色的调节。*

### 第四步 - 踏脚板
参照 (B) 测量值调节踏脚板的高度。拧松踏脚板上的 (G) 旋钮调节高度。定位后，拧紧旋钮。膝盖应略低于臀部 (H)。

### 第五步 - 定位
调整使用者臀部的位置，使其尽可能靠近 (I) Glider 的臀部枢轴。

### 第六步 - 膝垫
滑入膝垫 (J) 并将小腿绑带固定在膝盖后。

(A)

(B)

(C)

(D)

(E)

(F)

(G)

(H)
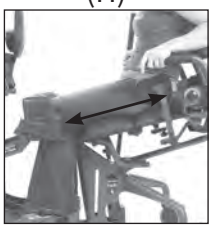

(I)

(J)

*定期检查您的站立支架，以确保其处于安全工作状态。*

# 转移

对某些人来说，转移可能是一项艰巨的任务，特别是起初。像许多事情一样，通过练习，转移会变得越来越容易。对于有人协助的转移，一个比较好的做法是，在转移之前与客户回顾一下转移策略，并给他们逐步讲解他们即将经历的步骤。这将有助于减少被移动转移的人的焦虑感。移入 EasyStand Glider 内的方法有许多种，无论是独立转移，还是有人协助转移。Glider 上还有各种功能，可帮助更容易地转移。有关正确的转移技巧，请寻求治疗师或医师的专业意见。

⚠ **小心：**在转移之前，务必锁定轮椅上的车轮锁和 EasyStand Glider 上的脚轮。

## 转移方法

**独立转移：**针对能够独立转移的人，Altimate Medical 设计了 Glider 基座，轮椅可以 0 度到 90 度的任意角度靠在 Glider 座椅的边缘（轮椅的前脚轮甚至可以伸到座椅前角的下方）。将膝垫向上翻转，腾出让人挪动双腿的空间，放好双脚。转移时，膝垫不会锁定在直立位置，请勿抓握膝垫作为支撑。从 EasyStand 中移出时，用气泵将座位抬高，使其高度水平于或高于使用者要移入的座椅。

**站立旋转移位：**护理人员可以采用站立旋转移位法来协助患者进入支架。采用站立旋转移位法帮助患者移位的护理人员协助患者从其轮椅中站起来，然后转动或旋转，然后使其坐在站立支架的座椅上。

**提升患者移位：**针对残障程度更高的患者，护理人员可以采用患者提升装置或天花板提升装置来协助其移入 EasyStand。EasyStand Glider 后支腿的设计为从多个不同角度使用提升装置留出了空间。使用提升装置进行移位时，要略微倾斜站立支架的靠背。对于某些患者提升装置，将 Glider 踏脚板抬得更高一些，让转移装置能够滑动到更为靠近 Glider 基座的位置，可以使移位更容易。在站立之前，确保将踏脚板调节回原位。

# 站立

## 禁忌症

由于以下原因，可能不允许站立/承重：

- 使用者有严重的挛缩或运动范围的问题
- 使用者患有严重的骨质疏松症或脆骨病
- 如果使用者有体位性低血压
- 使用者存在关节脱位

⚠ **小心：**考虑站立计划的消费者应咨询合格的医师和医疗团队，以确定存在哪些指征或禁忌症。临床医生必须基于最佳的临床判断来评估使用者的需要。

站立计划的实施必须由使用者团队（医师、理疗师或职业治疗师、康复技术专业人士/供应商和消费者）根据每个个体的情况进行确定。逐一考虑每个客户的所有适应症和禁忌症，来确定站立/负重是否适合他们。

## 转为站立

⚠ **小心：**在开始实施站立计划之前，务必咨询医师或治疗师。

⚠ **小心：**站立前，座椅/靠背角度指示器必须处于绿色区域。在站立前不将靠背角度调整到绿色区域可能会导致设备锁定在站姿，造成设备损坏。处于站姿时，请勿使用座椅角度拨盘指示器作为参考。**它仅供在坐姿下调整座椅深度和靠背角度时作为指导。**

定位双脚、膝盖支撑，并固定一切绑带或侧支撑。向前推泵杆，让泵运行 15-25 个长行程。座椅将慢慢升至站姿。记住座椅可以停在从坐立和站立之间的任何姿态。

⚠ **小心：**当使用者处于站姿时，切勿对 EasyStand 进行调节。

## 恢复坐姿

持续向后拉泵杆，直到达到所需的姿态。座椅将慢慢下降，直到松开泵杆。如果发生座椅难度降低的情况，则减少或加大对手柄施加的压力。如果设备处于站姿且上面无人，则要向设备的座椅施加适当的压力，同时拉回泵杆。请勿过分用力。

⚠ **小心：**将设备从站姿下降到坐姿时，双手和双脚要远离座椅下方的机构。

# 维护

## 清洁/清毒

- 用温和、非磨蚀性消毒剂或肥皂和水清洁 EasyStand Glider。
- 至少每周检查一次 EasyStand，以确保所有的螺母、螺栓和可调节零部件均牢固拧紧，否则，可能会导致零部件脱落，这可能会对儿童带来窒息危险。
- 请勿在 EasyStand 上使用漂白剂或任何其他以漂白剂为基础的清洁剂。
- 可使用消毒湿巾擦拭金属和无孔表面。
- 用一块湿海绵涂上温和的肥皂或温和的非磨蚀性消毒剂。
- 用温和的肥皂和水清洁氯丁橡胶上有污迹处。
- 可以取下氯丁橡胶护盖，放在水中用手清洗。自然凉干护盖。拆下和更换护盖时，请务必小心。
- 请勿干洗任何装饰物品。
- 如果 EasyStand 仅供一个用户使用，请每月或根据需要清洁 EasyStand。
- 如果 EasyStand 是在多使用者环境中使用，则每次使用后均应清洁 EasyStand。

## 聚氨酯涂层织物（Dartex 或通用等效物）

- 应尽可能遵循建议的清洁和消毒说明，以免损坏 PU 膜，从而导致罩面过早失效。
- 对于表面污垢，请使用一次性抹布和温和的中性洗涤剂溶液。请勿使用研磨性清洁剂。
- 使用 0.1% 次氯酸钠溶液（1000 ppm 氯）消毒，不建议使用更强的漂白剂溶液。
- 在重新使用或存放之前，要用水彻底冲洗任何残留的清洁溶液并凉干织物。
- 请勿熨烫。

## 液压动作机构维护

- 对于液压单元，正常情况下初始试运转时间为大约 50-100 个工作周期。其接合部件之间的极为紧密配合使每个泵具有自己的试运转“感觉”和独特的声音，通过吱吱声或不太顺畅的行程反映出来。
- 如果泵漏油，请致电当地的 EasyStand 供应商进行更换。需要提供 EasyStand 上的序列号。
- 请勿对泵杆施加过大的力，或者用泵杆移动 EasyStand。这可能会导致泵杆和/或泵机构损坏，并使任何保证失效。
- 不需要或不建议使用者维护液压泵。切勿向本设备的任何部位涂抹润滑剂、家用油、油脂或类似产品。某些化合物可能会与本产品制造时使用的密封件发生反应。这可能会损坏本设备，并使任何保证失效。
- 请勿超过额定限重。
- 如果 EasyStand 在运送时暴露于低于 10 摄氏度的温度下，则在使用前必须将液压单元预暖至室温。不遵循此步骤可能会损坏本设备并使其无法使用。
- 达到站姿后，泵可能会回退一小段，这是正常现象。
- 并不总是需要将泵杆向回推到底来降低座椅。如果难以降低座椅，请尝试将泵杆回推到不同的位置。
- 如果设备处于站姿且上面无人，则必须向设备的座椅施加压力，同时回推泵杆。

## 排空液压动作机构中的空气

EasyStand 上的液压泵很有可能将空气存留在设备的内部工作结构内。这通常是由运输途中搬运造成的，是很正常的。请遵循以下几个简单步骤，因为除非正确排空存留的空气，否则手动液压系统可能无法正常工作。完成该程序时设备必须处于室温下。

1. 让泵驱动泵杆，直到泵杆伸到底。
2. 现在让泵再继续慢慢驱动泵杆 10 个行程。这样就可以排空系统中空气。

# 故障排除

**EasyStand 不能调节为完全站姿：**
2011 年 6 月，EasyStand（只有手动液压泵）推出了一项安全措施，以防止靠背角度调节不当并超过推荐角度时升降/随动臂机构行程过大的情况。在坐姿时，除非将靠背角度调整到绿色范围内，否则设备将不会达到完全站立的状态。相应说明，请参阅第 16 页。

**EasyStand 不能从站姿正确调放到坐姿：**
- 尝试将泵杆推回到不同的挡位；请勿将泵杆强行推回到一个挡位。
- 座椅上需要有负重，设备才能正确降下；如果设备上没人或使用者身体前倾，座椅上没有分配足够的重量，就用手推压座靠背，同时回推泵杆。
- 确保靠背角度调节得适当，如果靠背角度太过前倾或后仰，则设备可能无法正确降下。将靠背角度调节到 90 度，以便正确调放。

**液压机构工作不顺畅，不漏油，但是工作状态不稳定：**
在设备上无人的情况下，让泵驱动设备直到站姿。座椅处于站姿后，让泵再运转 12 到 15 个行程，排出一切空气和循环液体。回拉泵杆将座椅调回到坐姿，可以用手向座靠背施加压力，同时回推泵杆。在大多数情况下，排空液压泵中的空气将消除工作不稳定状况。

**Glider 座椅不能一直向下调节到坐姿：**
仔细观察将前端固定到后端的四个主框架螺栓。最常见的是肾形泵座支架固定不当。它们位于框架螺栓上方，露出一个孔，供穿螺栓之用。这种情况使泵形成角度或使泵位置升高，使得设备无法转为完全坐姿。拆下主螺栓，确保其穿过前框架、后框架和泵座支架。

**怎么才能知道 Glider 是中等体型还是大体型：**
测量座椅。从前到后：大体型为 56 cm；中等体型为 46 cm

**如何订购零部件：**
联系当地供应商并准备好序列号。如果当地供应商未知，请致电 Altimate Medical 客户服务部，电话：(800) 342-8968，并准备好序列号。

# 有限质保

此保证仅限于原始购买者/客户（或不购买或转售的供应商/非消费者）。Altimate Medical，Inc. 保证 EasyStand 下列材料和工艺 不存在缺陷。

- 钢框架 - 5 年保证
- 液压动作机构 - 2 年保证
- 软垫组件、塑料垫、橡胶零部件、涂漆表面、轴承和以上未特别指明的其他零部件 - 90 天保证

保证期自消费者从卖方/供应商购买之日算起。如果产品是出租或以其他方式给消费者使用，并没有出售给消费者，则保证期自从 Altimate Medical 收到发票之日算起。按照 Altimate Medical 要求经证实有缺陷且在保证期内的任何产品，Altimate Medical 将酌情予以维修或更换。

根据本保证，ALTIMATE MEDICAL 的唯一义务和您的排他性补救措施仅限于此类维修和/或更换。此保证不包括在更换零部件安装过程中产生的任何人工费用。向工厂退货的运费由消费者支付给销售商。退货运费将由 Altimate Medical 预付。有关保证服务，请联系您从其购买 Altimate Medical 产品的授权供应商。如果您未能得到满意的质保服务，请按以下地址直接写信给 Altimate Medical。未经事先授权，请勿将产品退给我们的工厂。

限制和排除条款：如果产品的序列号已被清除或污损，则上述保证不适用于标有序列号的产品。如产品遭到 Altimate Medical 无法控制的疏忽、滥用、误用、不当操作、不当维护、不当保存或损坏，则不能享受该质保待遇，且该方面的评估由 Altimate Medical 单方面认定。未经 Altimate Medical 明确书面同意遭到修改（包括但不限于通过使用未经授权的零部件或附件进行修改）的产品不在本保证范围内。此保证不适用于由正常磨损或不按照说明进行使用而引发的问题。如果在 Altimate Medical 产品上加装非 Altimate Medical 制造的零部件或不符合原始设备规格的零部件，则此保证将失效。

上述保证是唯一的，并且取代所有其他明示的保证。对任何结果性或偶发性的损害，ALTIMATE MEDICAL 概不负责。

Altimate Medical 对产品会不断进行改进，故保留对产品功能、规范和价格进行改动的权利，恕不另行通知。有关最新信息，请联系 Altimate Medical。

Altimate Medical, Inc., 262 W. 1st St., Morton, MN 56270 USA（美国）
电话：507•697•6393 传真：507•697•6900 800•342•8968
easystand.com info@easystand.com

## 环境问题

产品寿命到期后：
- 按照您所在国家或地区的回收法规进行回收。
- 回收所有金属零部件。
- 塑料零部件应按照您所在国家或地区的指令进行处置或回收。
- 有关当地法规，请向您当地的处置管理和回收中心查询。
- 将液压动作机构退还给 Altimate Medical, Inc.

262 West 1st St.
Morton, MN 56270 USA（美国）
免费电话：800.342.8968 或 507.697.6393
免费传真：877.342.8968 或 507.697.6900
电子邮件：info@easystand.com
easystand.com

EasyStand® standing made easy CE

站立技术仅应在医师的指导下且有站立计划方案和医疗注意事项建议的情况下使用。站立计划应由负责治疗师监督。
Altimate Medical 对产品会不断进行改进，故保留对产品功能、规范和价格进行改动的权利，恕不另行通知。有关最新信息，请联系 Altimate Medical。FORM MANGLID 031317 修订版 B Copyright © 2017 Altimate Medical, Inc. 版权所有。美国印刷

产品名称：站立架
型号规格：EasyStand Evolv Glider Large, EasyStand Evolv Glider Medium
备案人/生产企业名称：ALTIMATE MEDICAL, INC.　奥特美医疗设备公司
备案人/生产企业住所：262 West First St. Morton, MN USA 56270
备案人/生产企业联系方式：507.697.6393

售后服务单位：江苏天瑞医疗器械有限公司
售后服务单位住所：江苏省连云港经济技术开发区大浦工业区金桥路 18 号
售后服务单位联系方式：0518-85470593

代理人名称：北京捷通康诺医药科技有限公司
代理人住所：北京市朝阳区朝阳门外大街 20 号 1 幢 8 层 811B
代理人联系方式：010-65889599

备案凭证编号：　国械备20191314号
技术要求编号：　国械备20191314号

结构组成：通常由支脚、手柄、支撑托、支撑架或臂套组成；或由手柄、手柄套、助行脚和支架组成；或由支撑平台（平台支撑台或前臂支撑台）、手柄、手柄杆、手柄杆调节、轮子、高度调节、（驻车）制动装置和折叠机构、座椅组成。无源产品。

适用范围：用于行动障碍患者的辅助行走或站立，进行康复训练。

生产日期：

说明书修订日期：2019-11-12